Newport 1600 Series Toilets
Les toilettes de la série Newport 1600

WILCOX CRITTENDEN
A Thetford Product

WILCOX CRITTENDEN
Un produit Thetford

Operation

These instructions are generic; actual procedures may vary slightly depending on the model you have.

The Marine Electric Toilet uses a single, reversible motor with two Impellers, one to rinse the Bowl and the other to empty it.

A Foot Pedal (or optional Wall Switch) controls the operation. Lifting the Foot Pedal activates the Intake Impeller and sends water into the Bowl. Pressing down on the Foot Pedal activates the Discharge Impeller to empty it. (An instruction label is supplied with toilet.)

CAUTION: The intake line for this toilet must NOT be connected directly from the pump to the water tank as this could cause serious illness or even death.

We recommend that ANY installation to the freshwater system also include a backflow prevention device.

For any assistance with installing this toilet, please contact Thetford Customer Service at (800) 543-1219.

Fonctionnement

Les instructions que voici sont génériques; les procédures réelles peuvent varier légèrement selon votre modèle.

Cette toilette marine électrique est dotée d'un unique moteur réversible avec deux têtes de pompe, une pour rincer la cuvette et l'autre pour la vider.

Un levier de commande à pied (ou interrupteur mural en option) contrôle le fonctionnement. Lever le levier de commande à pied déclenche la pompe d'aspiration et remplit la cuvette d'eau. Appuyer sur ce levier déclenche la pompe d'évacuation et vide la cuvette. (Une notice de mode d'emploi est fournie avec la toilette.)

MISE EN GARDE : la ligne d'admission de cette toilette NE doit PAS être connectée directement au réservoir d'eau depuis la pompe, car cela risque d'entraîner une maladie grave, voire la mort.

Nous recommandons que TOUTE installation au système d'eau douce comprenne également un antirefouleur.

Pour obtenir de l'aide sur la manière d'installer cette toilette, veuillez contacter le service à la clientèle de Thetford au 1 800 543-1219

Plumbing Instructions

The 3/4" ID Intake Hose should be connected from the thru-hull to the fitting on the back of the Toilet Bowl. The 1-1/2" ID marine-grade, sanitation discharge hose must be connected from the Discharge Tailpiece to the Holding Tank.

Note: If Toilet is installed at or near the waterline, a vented loop must be used with any connections to an overboard fitting. On the intake side, the vented loop must be installed **between the Base and Bowl**.

Federal law prohibits connecting a marine toilet to an overboard discharge.

Instructions concernant la plomberie

Le tuyau d'admission ID de 3/4 po doit être branché du passe-coque au raccord au dos de la cuvette. La conduite d'évacuation ID de 1-1/2 po de catégorie marine doit être branchée en reliant la queue de tuyau au réservoir.

Remarque : Si la toilette est installée au niveau ou près de la ligne de flottaison, une boucle ventilée doit être utilisée avec connexion à un raccord de trop-plein. Sur le côté de l'admission, la boucle ventilée doit être installée **entre la Base et la Cuvette**.

Les lois fédérales interdisent le raccordement d'une toilette marine à un système d'évacuation de trop-plein.

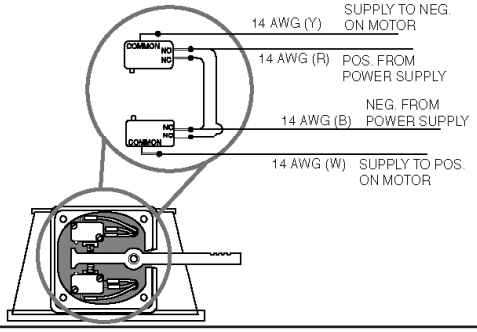

Wiring Instructions
1. Supply must be 12V DC
2. Supply must have over-current protection rated for 30 amps.

Instructions électriques
1. Alimentation électrique 12V CC
2. Le système d'alimentation doit être muni de protection de surintensité jusqu'à 30 A.

Wiring Instructions

Note: The Micro Switches are located behind the Foot Pedal Cover. The Wiring Harness is located under the Plastic Base.

Supply must be 12V DC and wire size is as specified by ABYC Code. Supply must have over-current protection rated for **30 AMPS**.

1. **Yellow Wire** – Connected from the "COM" terminal to top Micro Switch to black wire on Discharge Motor.
2. **Red Wire** (positive) from power supply – Connected to "NO" terminal on top Micro Switch and to "NO" terminal on bottom Micro Switch.
3. **Black Wire** (negative) from power supply – Connected to the "NO" terminal on both top and bottom Micro Switches.
4. **White Wire** – Connected from the "COM" terminal to bottom Micro Switch to orange wire on Discharge Motor.

Instructions électriques

Remarque : Les micro-interrupteurs se trouvent derrière le couvercle du levier de commande à pied. Le faisceau de câblage se trouve sous la base en plastique.

L'alimentation électrique doit être de 12V CC et les dimensions des fils sont selon les normes du Code ABYC. Le système d'alimentation doit être muni de protection de surintensité jusqu'à **30 A**.

1. **Fil jaune** – branché du terminal « COM » sur le micro-interrupteur du haut au fil noir du moteur d'évacuation.
2. **Fil rouge** (positif) de la boîte d'alimentation – branché au terminal «No» sur le micro-interrupteur du haut et au terminal «No» sur le micro-interrupteur du bas.
3. **Fil noir** (négatif) de la boîte d'alimentation – branché au terminal «No» sur les micro-interrupteurs du haut et du bas.
4. **Fil blanc** – branché du terminal « COM » sur le micro-interrupteur du bas au fl orange du moteur d'évacuation.

THETFORD
P.O. Box 1285 • Ann Arbor, Michigan • Email www.info@thetford. com

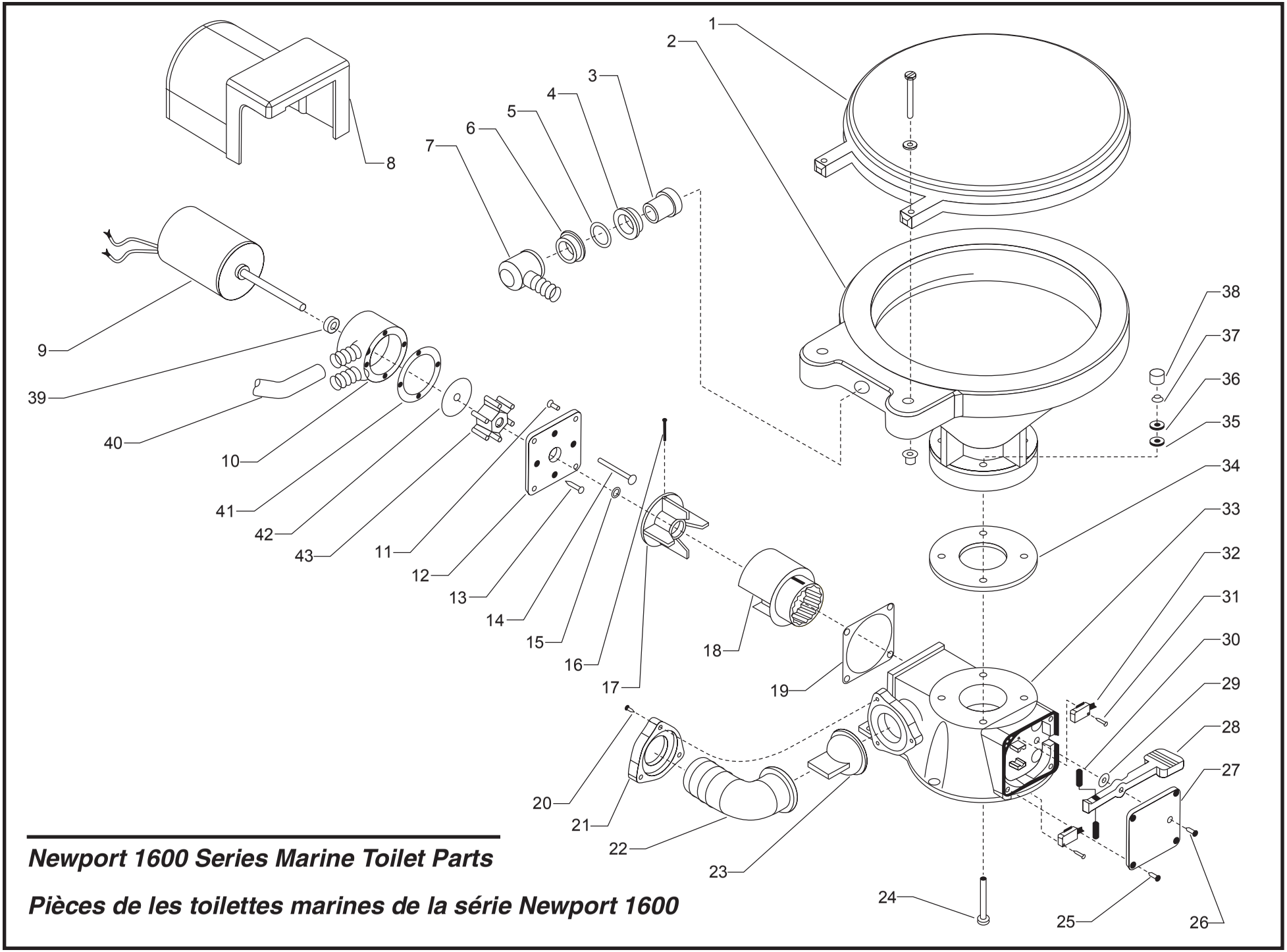

Newport 1600 Series Marine Toilet Parts

Pièces de les toilettes marines de la série Newport 1600

Ref.	Part #	In Kit	Description
1	37307		Wooden Seat & Cover
2	37300 37509		Standard Size Bowl - Porcelain Household Size Bowl - Porcelain
3	37347		Bowl Spud
4	37348		Bowl Spud Rubber Gasket
5	37349		Bowl Spud Friction Washer
6	37350		Bowl Spud Lock Nut
7	37351		Bowl Spud Elbow
8	37483		Motor Cover
9	37487		12V Motor
10	37490		White plastic Intake Impeller Housing
11	37475	X	Motor Assembly to Plastic Base Screws (4)
12	37502		Delrin Adapter Plate
13	37504	X	Plate to Intake Impeller Housing Screws (2)
14	37505	X	Adapter Plate to Motor Screws (2)
15	37489	X	Motor Shaft Water Seal
16	37508		1-1/2" SS Cotter Pin
17	37507	X	Discharge Impeller
18	37447	X	Chopper Housing
19	37474		Rubber Gasket
20	37504		SS Bolts for Discharge Coupling Flange – 5/16 x 1-1/8"
21	37311		Plastic Discharge Coupling Flange
22	37310		Plastic, 1-1/2" ID 90° Curved Discharge Tailpiece
23	37308		Backwater Check (Joker) Valve
24	37446		Bowl Mounting Screws (4)
25	37455		Cover Plate Screws (4)
26	37451		Shoulder Screw for Foot Pedal Pivot
27	37454		Foot Pedal Cover Plate
28	37452		Foot Pedal
29	37450		Spring Washer
30	37453		Compression Springs (2)
31	37449		Micro Switch Mounting Screws (4),SS x #4 x 5/8"
32	37448		Micro Switches (2)
33	37445		White plastic Base
34	37477	X	White rubber Bowl Gasket
35	37478		Rubber Washer (4)
36	37479		Plastic Washer (4)
37	37303		SS Nut (4)
38	37361		White plastic Caps (4)
39	37489	X	Motor shaft Water Seal (1600 only)
40	37312		3/4" Inlet Flush Tubing (1600 only)
41	37493	X	Impeller Housing Gasket (1600 only)
42	37494		Impeller Wear Plate (1600 only)
43	37496	X	Intake Impeller -Nitrile- (1600 only)
NS	37824		Plastic Caps (2)(for Intake Hose Extrusions) (1620/40 only)
NS	38141		Solenoid valve - Pressure Water Connection (1620 only)
NS	37513		Sea Tech - Water Intake Pump (1620 only)
NS	37309	X	Plastic, 1-1/2" ID Straight Discharge Tailpiece
NS	37829		3/4" Reinforced Inlet Flush Tubing
NS	37092		Bowl Attachment Set (Ref. #35-38)
NS	37500		Wiring Harness
NS	37457		Foot Pedal Instruction Label
NS	37456		Blank white Label for Foot Pedal Cover
NS	37458		Printed Foot Pedal Cover Label (w/rear-mounted Motor)
NS	37037		Plastic Base w/Motor Assembly (no Bowl)
NS	37845		12-volt Motor Assembly w/Adaptor Plate
NS	37059		Maintenance Kit
NS			Optional Wall Switch

In Kit = Part included in Maintenance Kit #37059
NS = Not Shown

Réf.	Pièce nº	Avec la trousse	Description
1	37307		Siège et couvercle en bois
2	37300 37509		Cuvette en porcelaine format standard Cuvette en porcelaine format domestique
3	37347		Tubulure de raccordement de la cuvette
4	37348		Joint en caoutchouc de la tubulure de raccordement de la cuvette
5	37349		Rondelle de friction de la tubulure de raccordement de la cuvette
6	37350		Contre-écrou de la tubulure de raccordement de la cuvette
7	37351		Coude de la tubulure de raccordement de la cuvette
8	37483		Couvercle de moteur
9	37487		Moteur 12V
10	37490		Boîtier en plastique de la pompe d'aspiration
11	37475	X	Vis d'assemblage du moteur à la base en plastique (4)
12	37502		Plaque d'adaptateur Delrin
13	37504	X	Vis d'assemblage de la plaque à la base de la pompe d'aspiration (2)
14	37505	X	Vis d'assemblage de la plaque d'adaptateur au moteur (2)
15	37489	X	Joint hydraulique de l'arbre moteur
16	37508		Gouille fendue SS de 1 1/2 po
17	37507	X	Pompe d'évacuation
18	37447	X	Boîtier du modulateur
19	37474		Joint d'étanchéité en caoutchouc
20	37504		Écrous SS pour bride d'accouplement – 5/16 x 1 1/8 po
21	37311		Bride d'accouplement en plastique
22	37309		Raccord courbé de vidange en plastique, 1 1/2 po ID 90°
23	37308		Clapet de non retour (Joker)
24	37446		Vis de montage de la cuvette (4)
25	37455		Vis de la plaque de couverture (4)
26	37451		Vis à épaulement de la tige du levier de commande à pied
27	37454		Plaque de couverture du levier de commande à pied
28	37452		Levier de commande à pied
29	37450		Eau de source
30	37453		Ressort de compression (2)
31	37449		Vis de montage du micro-interrupteur (4), SS x nº4 x 5/8 po
32	37448		Micro-interrupteurs (2)
33	37445		Base en plastique blanc
34	37477	X	Joint d'étanchéité blanc de la cuvette
35	37478		Rondelle en caoutchouc (4)
36	37479		Rondelle en plastique (4)
37	37303		Écrou SS (4)
38	37361		Capuchons en plastique blanc (4)
39	37489	X	Joint hydraulique de l'arbre moteur (1600 seulement)
40	37312		Tuyau de chasse de 3/4 po (1600 seulement)
41	37493	X	Joint d'étanchéité du boîtier de la pompe (1600 seulement)
42	37494		Plaque d'usure de la pompe (1600 seulement)
43	37496	X	Pompe d'aspiration -Nitrile- (1600 seulement)
NI	37824		Capuchons de plastique (2) (pour extrusion de tuyau) (1620/40 seulement)
NI	38141		Robinet électromagnétique- raccord à eau pressurisée (1620 seulement)
NI	37513		Sea Tech – Pompe d'aspiration (1620 seulement)
NI	37310	X	Raccord droit de vidange en plastique, 1 1/2 po ID 90°
NI	37829		Tuyau d'aspiration de 3/4 po
NI	37092		Ensemble d'accessoire de cuvette (Ref. nº35-38)
NI	37500		Faisceau de câbles
NI	37457		Étiquette de mode d'emploi du levier de commande à pied
NI	37456		Étiquette blanche pour levier de commande à pied
NI	37458		Étiquette imprimée de levier de commande à pied (avec moteur monté à l'arrière)
NI	37037		Assemblage du moteur avec base en plastique (sans cuvette)
NI	37845		Moteur de 12-volt avec plaque adaptateur
NI	37059		Trousse d'entretien
NI			Interrupteur mural en option.

Avec la trousse = Pièces comprises dans la trousse d'entretien nº 37059
NI = Pièce non illustrée

Two-Year Limited Warranty

Warranty

Thetford Corporation warrants permanent toilets that are used for personal, family or household purposes to be free from defects in material and workmanship for a period of two years from the date of purchase. Thetford Corporation warrants to the original purchaser permanent toilets placed in commercial or business use to be free of defects in material and workmanship for a period of ninety (90) days from the date of purchase.

Limitation of Warranty

1. This warranty does not apply to products which have been subjected to misuse, negligence, accident, fire, improper repair, improper installation or any other unreasonable use.
2. This warranty will be void if the identification number or date of manufacture stamp has been effaced, altered, or removed, or if the product has been repaired or altered by persons other than Thetford Corporation.
3. In order to obtain the remedy of repair or replacement, the permanent toilet must be transported to a Thetford Service Center for warranty service.

Limitation of Remedy

1. THE RESPONSIBILITY OF THETFORD CORPORATION UNDER THIS WARRANTY IS LIMITED TO THE REPAIR OR REPLACEMENT, AT THETFORD'S OPTION, OF THE DEFECTIVE PART OR ASSEMBLY.
2. IN NO EVENT SHALL THETFORD CORPORATION BE RESPONSIBLE FOR CONSEQUENTIAL OR INCIDENTAL DAMAGES OF ANY KIND ARISING FROM THE USE OF ITS PRODUCTS, INCLUDING BUT NOT LIMITED TO SPILLS FROM HOLDING TANK DEODORANTS OR ADDITIVES, OR DAMAGE RESULTING FROM TOILET FLOODING. RESPONSIBILITY OF THETFORD CORPORATION IS LIMITED TO THE REPAIR OR REPLACEMENT OF THE DEFECTIVE PART.
3. SOME STATES DO NOT ALLOW LIMITATIONS ON HOW LONG AN IMPLIED WARRANTY LASTS, OR DO NOT ALLOW ANY EXCLUSION OR LIMITATION OF INCIDENTAL OR CONSEQUENTIAL DAMAGES SO THAT ABOVE LIMITATIONS MAY NOT APPLY TO YOU.

Disclaimer of Other Warranties

THIS WARRANTY IS EXPRESSLY IN LIEU OF ALL OTHER WARRANTIES EITHER EXPRESSED OR IMPLIED. ALL OTHER WARRANTIES, EXPRESSED OR IMPLIED, INCLUDING ANY WARRANTY OF MERCHANTABILITY OR FITNESS FOR A SPECIFIC PURPOSE, ARE HEREBY DISCLAIMED AND EXCLUDED.

Legal Rights

This warranty gives you specific legal rights, and you may also have other rights which vary from state to state.

Garantie limitée de deux ans

Garantie

Thetford Corporation garantit que les cabinets d'aisance utilisés à des fins personnelles, familiales ou domestiques seront exempts de tout défaut de matériaux ou de fabrication pendant une période de deux (2) ans à partir de la date d'achat. Thetford Corporation garantit aux premiers acheteurs que tous ses cabinets d'aisance placés à des endroits commerciaux ou professionnels seront exempts de tout défaut de matériaux ou de fabrication pendant une période de quatre-vingt-dix (90) jours à partir de la date d'achat.

Restrictions de la garantie

1. Cette garantie ne s'applique pas aux défauts qui résultent d'un mauvais emploi, d'une négligence, d'un accident, d'un incendie, d'une réparation ou d'une installation imparfaite, ainsi que de tout autre emploi excessif.
2. La présente garantie deviendra nulle si le numéro d'identification et la date de fabrication sont effacés, modifiés ou détruits, ou si le produit a été réparé ou modifié par des personnes autres que les employés de Thetford Corporation.
3. Afin d'obtenir le recours d'une réparation ou d'un remplacement en vertu de la garantie, le cabinet d'aisance doit être transporté à un Centre de services Thetford.

Restriction des recours

1. LA RESPONSABILITÉ DE THETFORD CORPORATION EN VERTU DE LA PRÉSENTE GARANTIE EST LIMITÉE À LA RÉPARATION OU AU REMPLACEMENT, AU CHOIX DE THETFORD, DE LA PIÈCE DÉFECTUEUSE OU DE L'ASSEMBLAGE DÉFECTUEUX.
2. THETFORD CORPORATION NE PEUT EN AUCUN CAS ÊTRE TENU RESPONSABLE D'AUCUN DOMMAGE INDIRECT OU ACCESSOIRE RÉSULTANT DE L'EMPLOI DE SES PRODUITS, Y COMPRIS, ENTRE AUTRES, LES DÉGÂTS CAUSÉS PAR LES DÉODORISANTS OU ADDITIFS POUR RÉSERVOIR, OU LES DOMMAGES ENTRAÎNÉS PAR LE DÉBORDEMENT DU CABINET. LA RESPONSABILITÉ DE THETFORD CORPORATION EST LIMITEE À LA REPARATION OU AU REMPLACEMENT DES PIECES DEFECTUEUSES.
3. CERTAINS ÉTATS NE PERMETTENT PAS DE LIMITES DE DURÉE DE GARANTIE TACITE, OU D'EXCLUSIONS OU DE RESTRICTIONS SUR LES DOMMAGES INDIRECTS OU CONSÉCUTIFS; LES RESTRICTIONS CI-DESSUS PEUVENT NE PAS S'APPLIQUER À VOUS.

Exclusions d'autres garanties

LA PRÉSENTE GARANTIE TIENT EXPRESSÉMENT LIEU DE TOUTE AUTRE GARANTIE EXPLICITE OU IMPLICITES. TOUTES LES AUTRES GARANTIES, Y COMPRIS LA GARANTIE DE VALEUR MARCHANDE ET D'APTITUDE À UN USAGE PRÉCIS, SONT PAR LES PRÉSENTES DÉSAVOUÉES ET EXCLUES.

Droits légaux

Cette garantie vous confère des droits légaux précis; vous pouvez également en avoir d'autres qui varient d'un État à l'autre.

Questions?

Do not call or return toilet to place of purchase.

For installation or warranty questions, please call Technical Support toll free at 888-536-0009 from 8 a.m.-5 p.m. EST., Monday-Friday.

Vous avez des questions?

N'appelez pas et ne retournez pas la toilette au magasin où vous l'avez achetéE.

Pour des questions concernant l'installation ou la garantie, veuillez appeler notre service de soutien technique au numéro sans frais 1 888 536-0009 du lundi au vendredi de 8 h 00 à 17 h 00 (HNE) p.m. EST.

Form No./Formulaire nº 37820 • Rev. 4.20.05/Rév. 20.4.05